本体	ｽﾃﾝﾚｽ SUS-430	W900×D550×H850
シンク	ｽﾃﾝﾚｽ SUS-304	W760×D470×H400
付属品	排水ﾄﾗｯﾌﾟ SUGICO TO-195 ｽﾃﾝｶｺﾞ付	
	駆け上がり防止ﾊﾞｰ30φ	

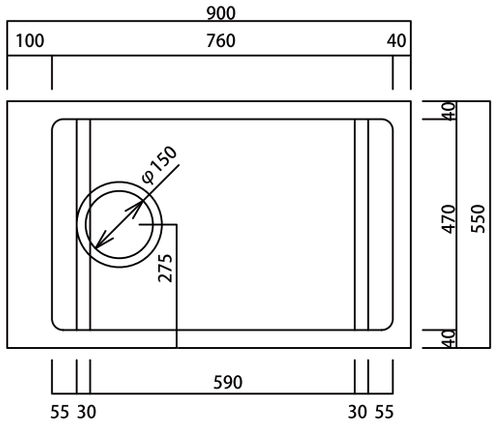

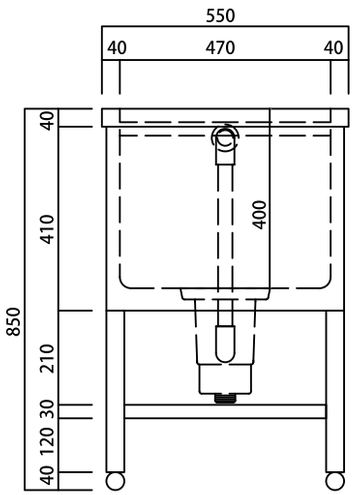

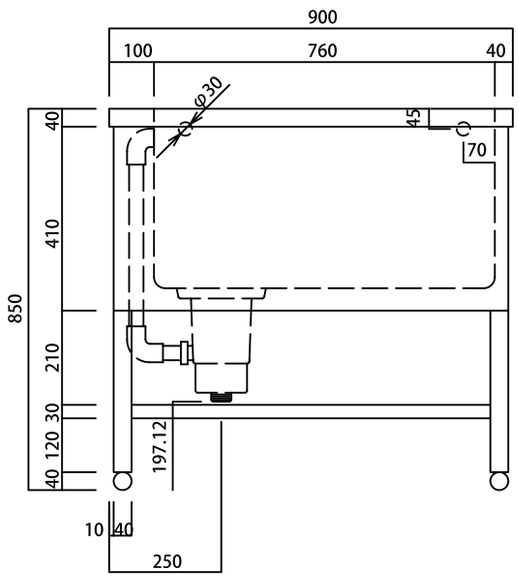

HUVES	件名	縮尺	A-4 1/15	図面番号
	図面名 HUMAX ﾄﾞｯｸﾞﾊﾞｽDB-900Ⅱ	日付	2022. 8. 1	D-01